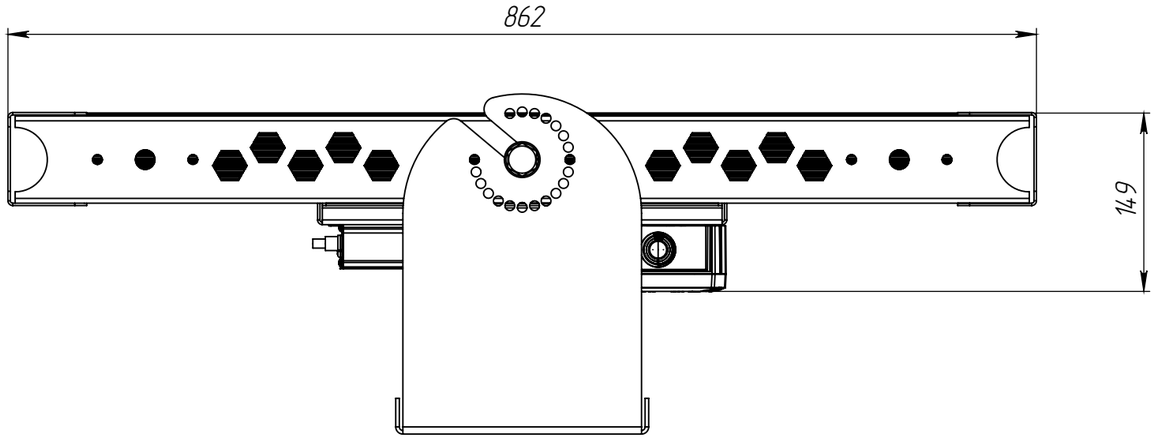
862
149

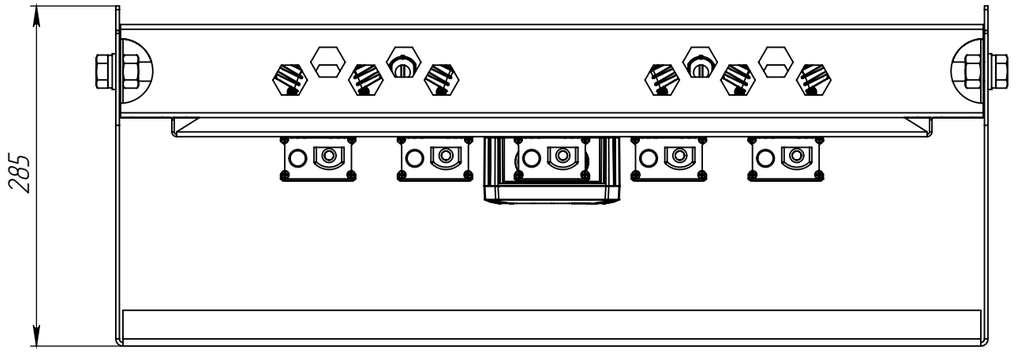
285

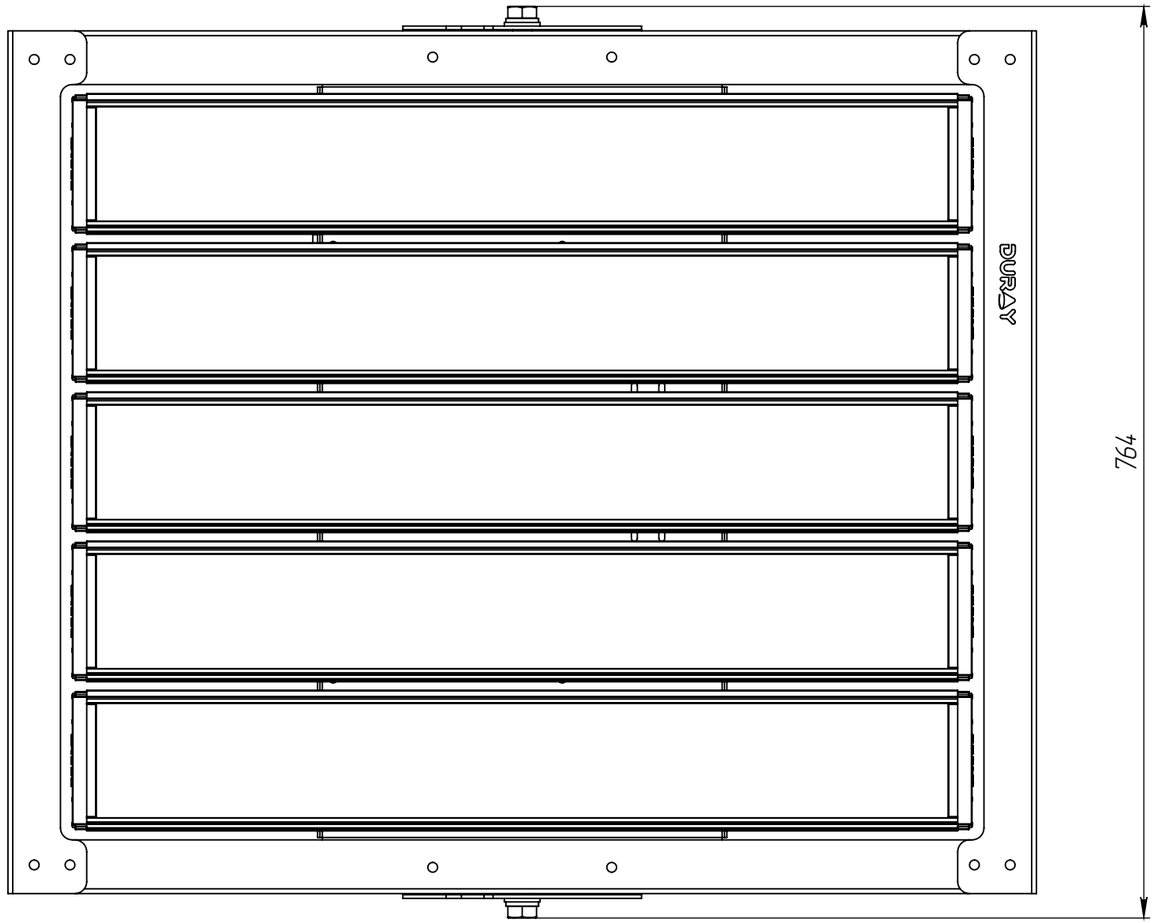
764
DURAY